## 平面図

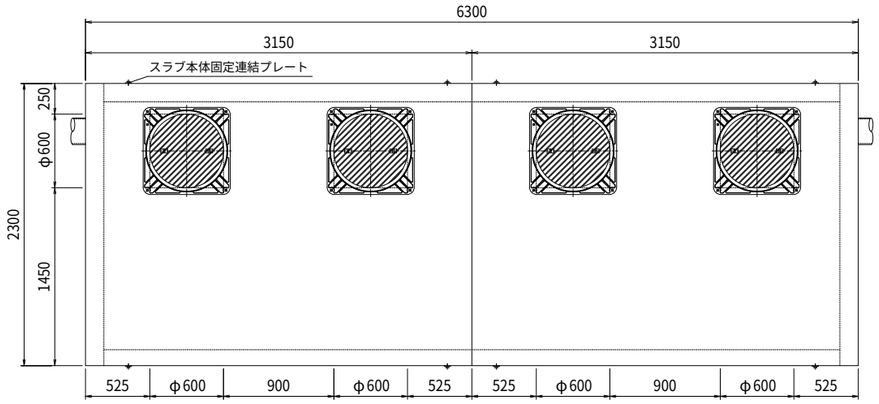


## 現場組立参考図

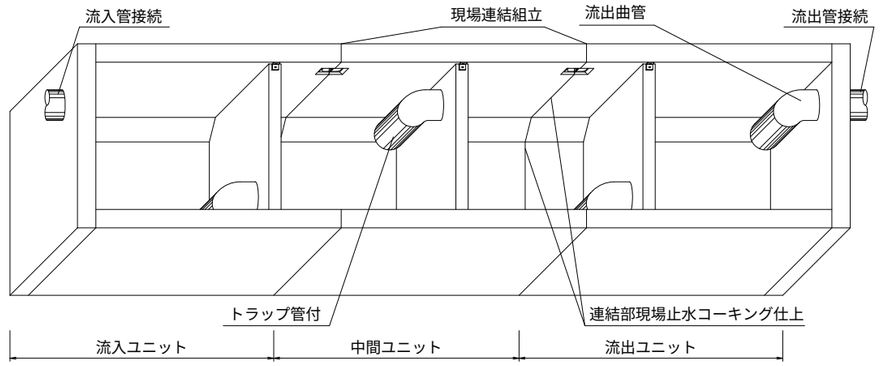


## ユニット連結部詳細図

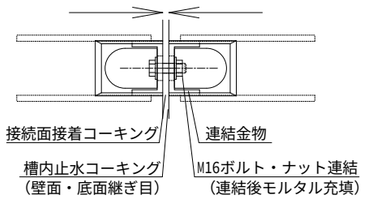


## 平面断面図

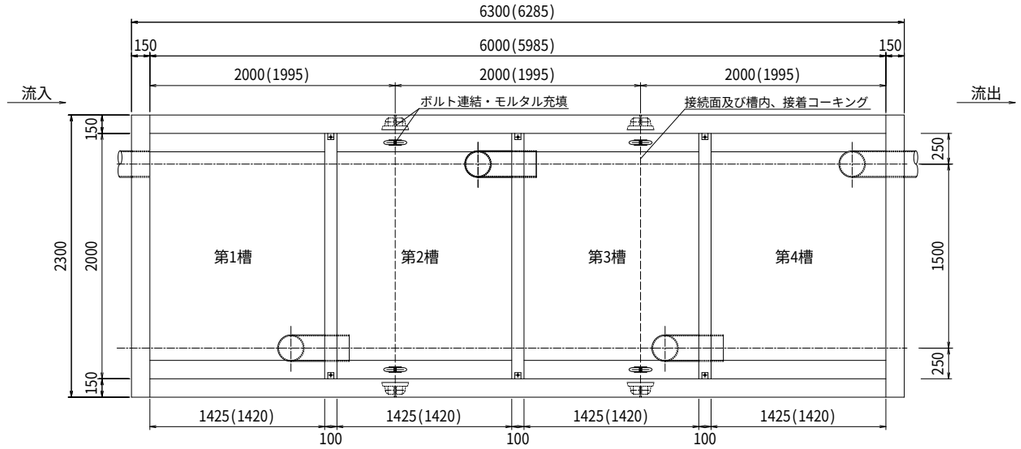


## ユニット連結部縦目地詳細図

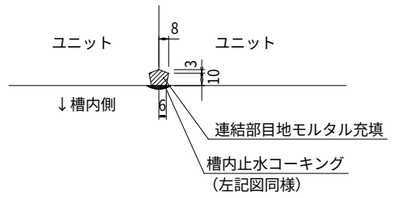


## 連結金物詳細図

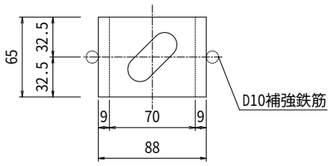


■油水分離槽仕様表

| | | | | |
|---|---|---|---|---|
| 適応管サイズ | | 塩ビ管 VU-200 | | |
| 流入管底高 | | 槽内底→1200H | | |
| 流出管底高 | | 槽内底→1200H | | |
| 有効容量(m3) | 第1槽 | 3.388 (m3) | | |
| | 第2槽 | 3.388 (m3) | | |
| | 第3槽 | 3.388 (m3) | | |
| | 第4槽 | 3.388 (m3) | | |
| | 合 計 | 13.552 (m3) | | |
| 重量(kg) | 流入ユニット | 1基 | 6474 | |
| | 中間ユニット | 1基 | 5042 | |
| | 流出ユニット | 1基 | 6474 | |
| | スラブ版 | 2枚 | 6576 | |
| | | | | |
| | 合 計 | 24566 (kg) | | |
| φ600角枠丸蓋 | 4枚 | (T-25) | | |
| 連結用金物類 | 一式 | (ﾌﾟﾚｰﾄ･ﾎﾞﾙﾄ･ﾜｯｼｬ･ﾅｯﾄ) | | |
| トラップ管 | 4本 | (取付済) | | |
| 高さ調整桝 | 別途協議(要・不要・指定H ) | | | |

## 流入側正面図

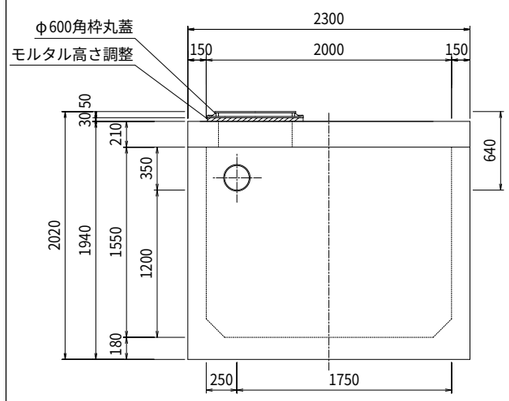


## 側面断面図

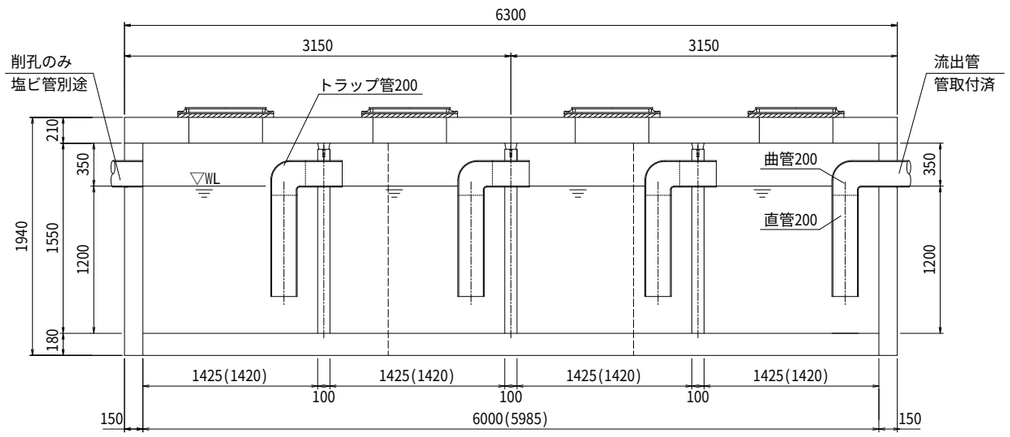


## 流出側正面図

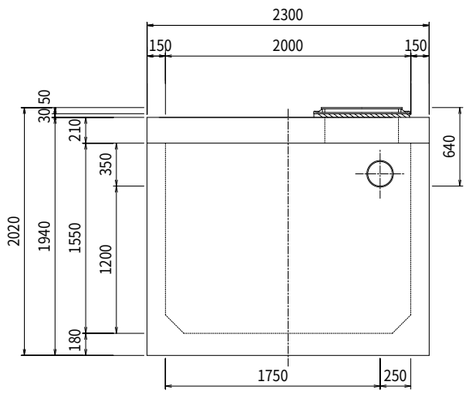


■貸出品

| |
|---|
| 吊り金具・施工治具 |
| ※詳細は別途「施工用道具説明書」をご確認ください |

■別途現場手配品

| | |
|---|---|
| コーキング | ｺｰｷﾝｸﾞ剤13本・ｺｰｷﾝｸﾞｶﾞﾝ |
| 玉掛け用具 | ワイヤー・シャックル |

※（ ）内寸法は部品長の実寸です。ユニット連結時のパッキン及び接着剤での伸びが(0～15mm)出ますので考慮下さい。(スラブ版は若干長くなります。)

| | | | | | |
|---|---|---|---|---|---|
| 特 記 | 花沢建材工業株式会社 | 図 名 | 油水分離槽 AQ-201415 ﾄﾗｯﾌﾟ管式 | | |
| | | 縮 尺 | 1/50 | 図面№ 2206-2026 | 製 図 |